Estruturas SPIN

Telhado Kalhetão

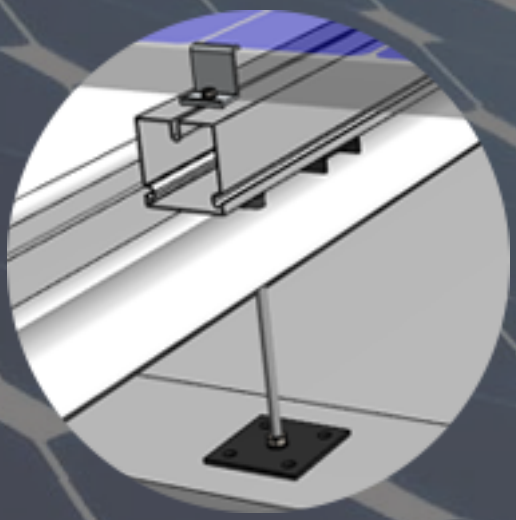

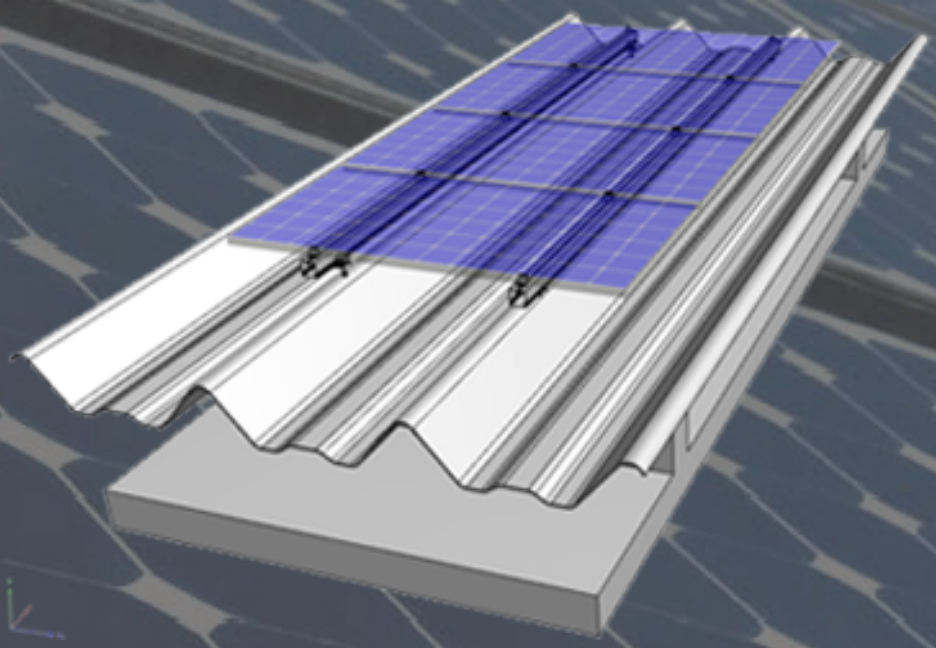

Características do Produto

- Excelente relação custo benefício, pois elimina a necessidade de colocar novas terças na cobertura;
- Praticidade na instalação dos clamps e na fixação dos trilhos com o sistema de click;
- O sistema permite que a montagem seja feita em vigas de madeira, concreto e metal;
- Tratamento superficial KTL/Poliester com padrões automotivos de qualidade livre de metais pesados na sua composição;
- Alta resistência a corrosão e raios UV;
- Fácil acesso para todos os pontos de apertos e regulagens;
- Produto com alto rigor de padronização, tanto no aspecto visual, quanto no dimensional;
- Materiais submetidos a testes de névoa salina e cálculo de elementos finitos, para comprovação da resistência sobre a ação do tempo.
- Múltiplas regulagens para correções das imperfeições da cobertura;
- Trilhos que permitem espaçamentos de até 6 metros de vão livre entre os apoios.